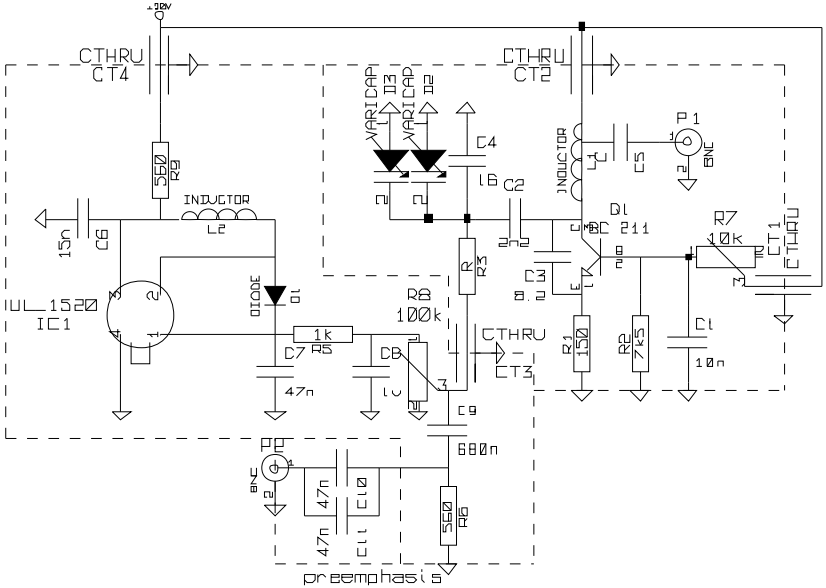

Title: NADAJNIK NZS, UZYTY W V 1989, wykonanie rzm, pomoc ep		
Size: User	Date: 20 mar 2007	Rev: 1.0.1
KiCad E.D.A. EESchema (2007-01-15)		Sheet: 1/1